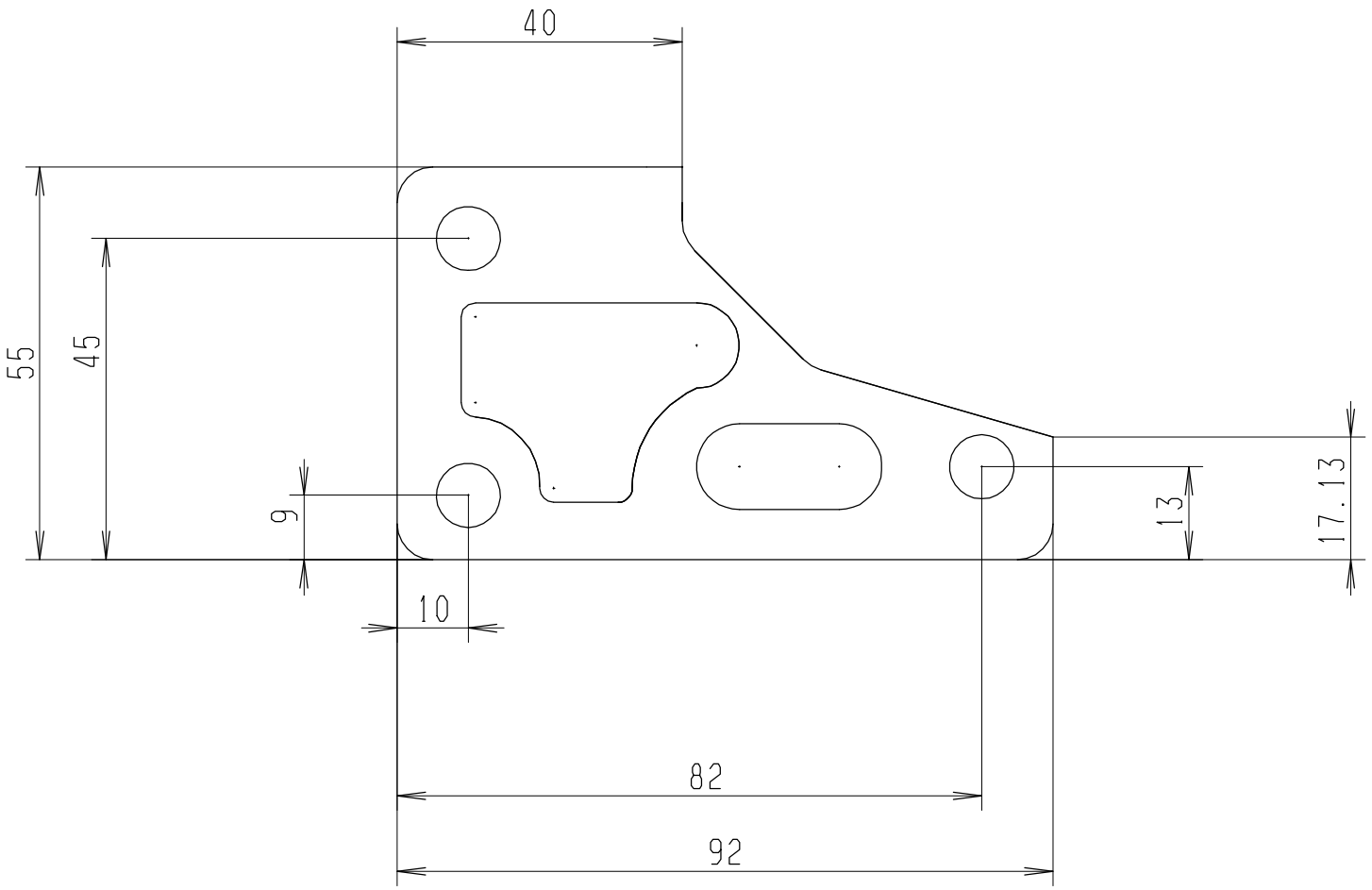

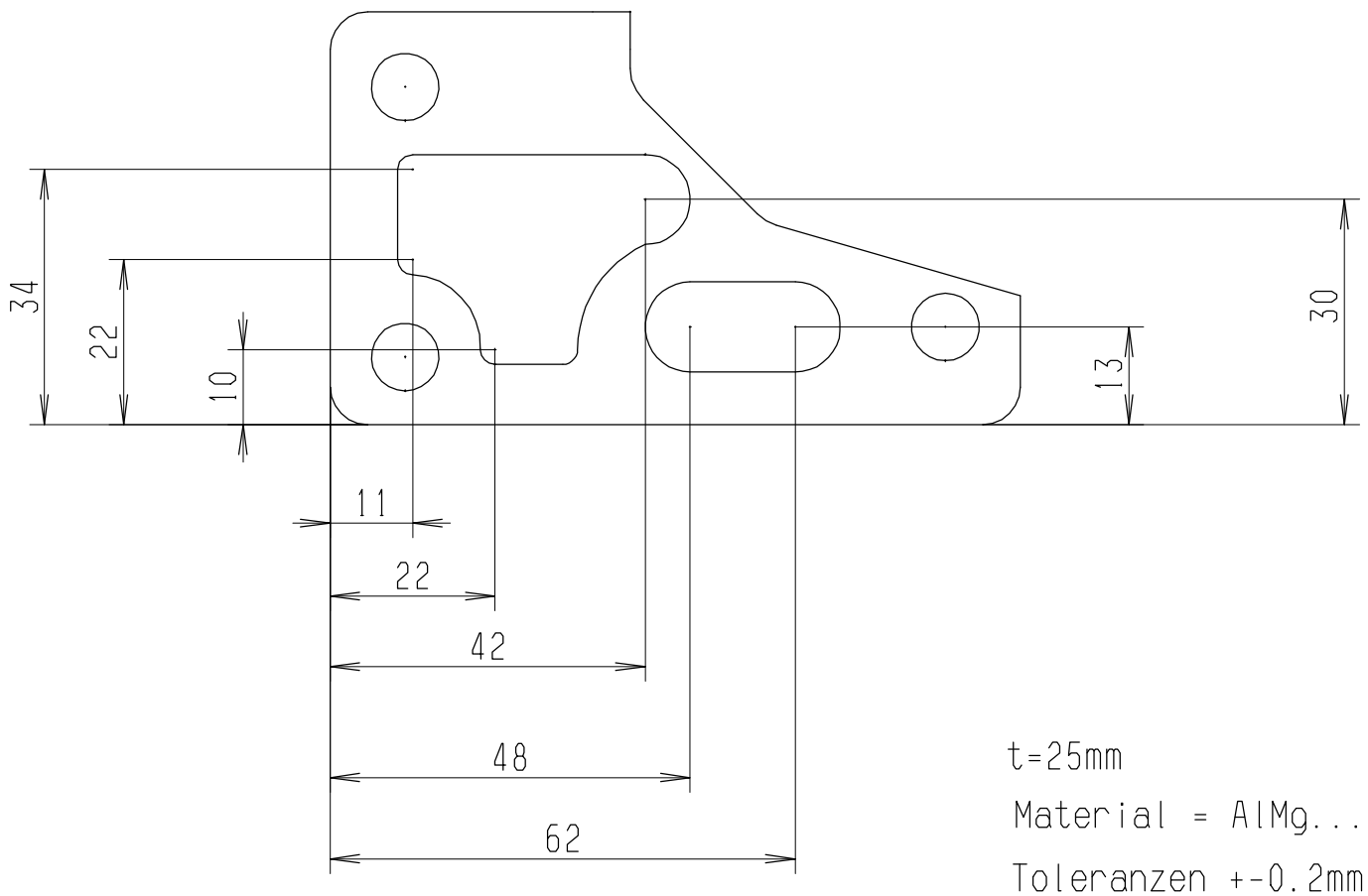

t=25mm

Material = AlMg...

Toleranzen +-0.2mm

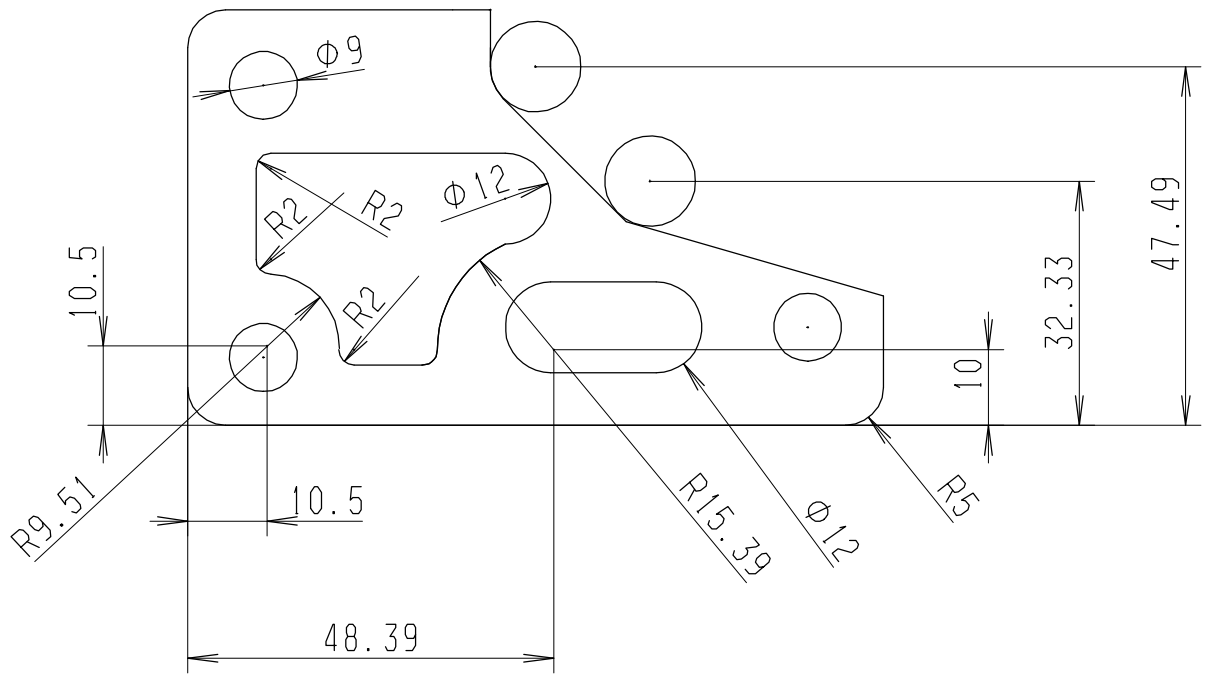

Rohteil-Nr./Zwischenzustand –	Oberflaechenbehandlung nach BMW N –	–	–	–	–			–	–	–
		–	–	–	–			–	–	–
		–	–	–	–			–	–	–
Werkstoff und/oder Lieferant		–	–	–	–			–	–	–
AlMg...		–	–	–	–			–	–	–
		–	–	–	–			–	–	–
		–	–	–	–			–	–	–
					Mit CATIA erstellt.					
		Neufreigabe-/ Aend.-Liste-Nr.	Index	x mal / Feld	Kurz -Beschreibung			Datum	Name	M
Zulaessige Abweichungen fuer Masse ohne Toleranzangabe nach –		Methode 1 ISO 128			Bayerische Motoren Werke AG Schutzvermerk nach DIN 34 beachten					
Oberflaechen nach DIN ISO 1302	Form-und Lagetoleranzen nach DIN ISO 1101	Recyclingklasse nach BMW N 113 99.0 R–								

1995	Datum	Name	Gesehen	–	Datum	Name	Kennz. nach BMW N 113 69.0	Massstab SCALE	Konstr.-Gewicht	Gewicht m.Toleranz n.BMW N 113 73.0	Arbeitspause
Gez.	–	–	–	Fertigg. gepr.	–	–	–	1 : 1	geschaetzt –	–	
Gepr.	–	–		Werkst. gepr.	–	–		DO NOT SCALE	errechnet –		
Funkt. gepr.	–	–		Norm gepr.	–	–			gewogen –		

PART NAME Filteradapter	Ersatz fuer –	Ersetzt durch –	
	Erstverwendung Typ	Hauptgr.	Untergr.
	–	–	–
Benennung –	Zeichnungs -Nr./ DRAWING NO. –		Format SIZE